WYLEWKA STROP. Ws-2.1.

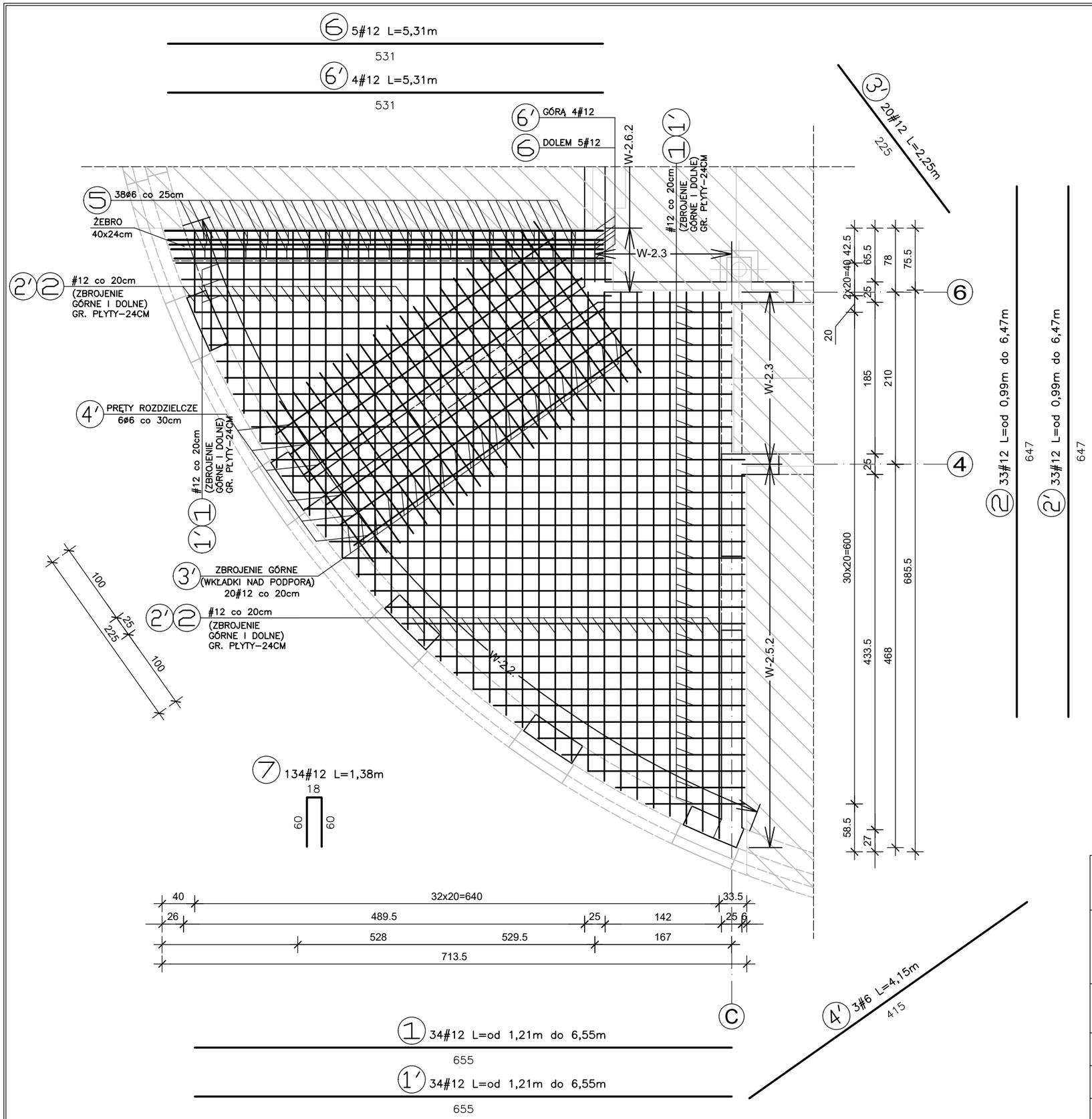

SCHEMAT STATYCZNY
WYLEWKI STROPOWEJ Ws-2.1.
– PŁYTA DWUKIERUNKOWO ZBROJONA

ZBROJENIE WYLEWKI STROP. Ws-2.1
DOLNE: Siatka #12 co 20/20cm
GÓRNE: Siatka #12 co 20/20cm

GRUBOŚĆ PŁYTY: 24cm
RZĘDNA SPODU PŁYTY: +7,74m
RZĘDNA WIERZCHU PŁYTY: +7,50m

ŻEBRO 24x40cm
SKALA 1:20

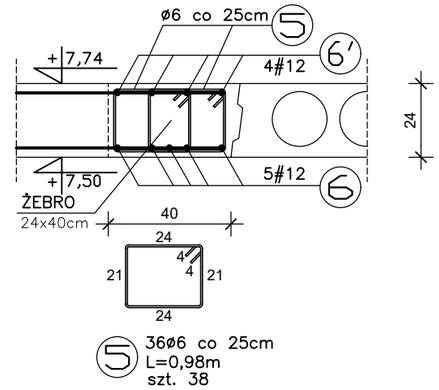

BETON C20/25
STAL A-IIIN (BST500S)
STAL A-0 (St0S)

UWAGA:

- NA ŚCIANACH KONSTRUKCYJNYCH, NA WYSOKOŚCI STROPU NALEŻY WYKONAĆ WIENIEC ŻELBETOWY WG RYSUNKU.
- PRĘTY NR: 1,2 SĄ PRĘTAMI SIATKI DOLNEJ
- PRĘTY NR: 1',2',3',4',6' SĄ PRĘTAMI SIATKI GÓRNEJ
- PRĘTY "BIGLE" NR.7 W ROZSTAWIE PRĘTÓW SIATKI TJ. CO 20cm

PROJECT - CONSULTING SP. Z O.O. 02-662 Warszawa, ul. Świeradowska 47			NR RYS. K44
TEMAT	**PRZEBUDOWA, ROZBUDOWA I NADBUDOWA BUDYNKU SAMODZIELNEGO PUBLICZNEGO ZESPOŁU OPIEKI PALIATYWNEJ W SUWAŁKACH POD POTRZEBY ZAKŁADU OPIEKUŃCZO - LECZNICZEGO**		FAZA PROJEKT TECHNICZNY
ADRES	16-400 SUWAŁKI UL. SZPITALNA 54 DZ. EWID. NR 21746/3, 21745/4 JEDN. EWID. M. SUWAŁKI 206301_1, OBR. EWID. NR 0002		BRANŻA KONSTR.
RYSUNEK	**WYLEWKA STROP. Ws-2.1.**		SKALA 1:50
PROJEKTANT	mgr inż. Andrzej Czatrowski upr. nr: SUW-45/94	DATA 25 lutego 2026 r.	PODPIS
OPRACOWAŁ	Józef Łukaszewicz	DATA 25 lutego 2026 r.	PODPIS
SPRAWDZAJĄCY	mgr inż. Damian Suchocki upr. nr: PDL/0110/PBKb/22	DATA 25 lutego 2026 r.	PODPIS